332 18/20/94/96/97/98/99
330 34/36/37/38/39

legrand®

NT 041 057/04

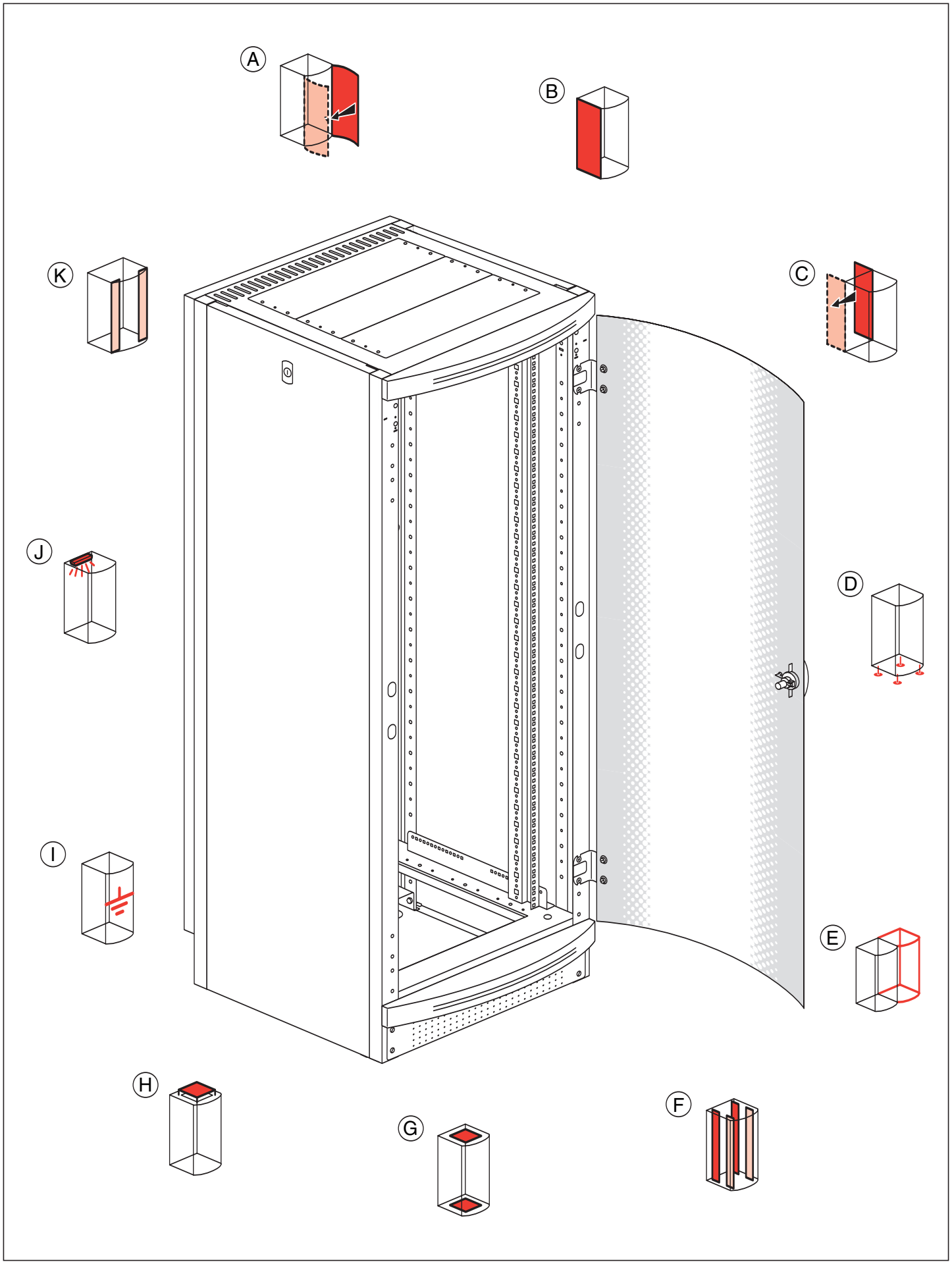

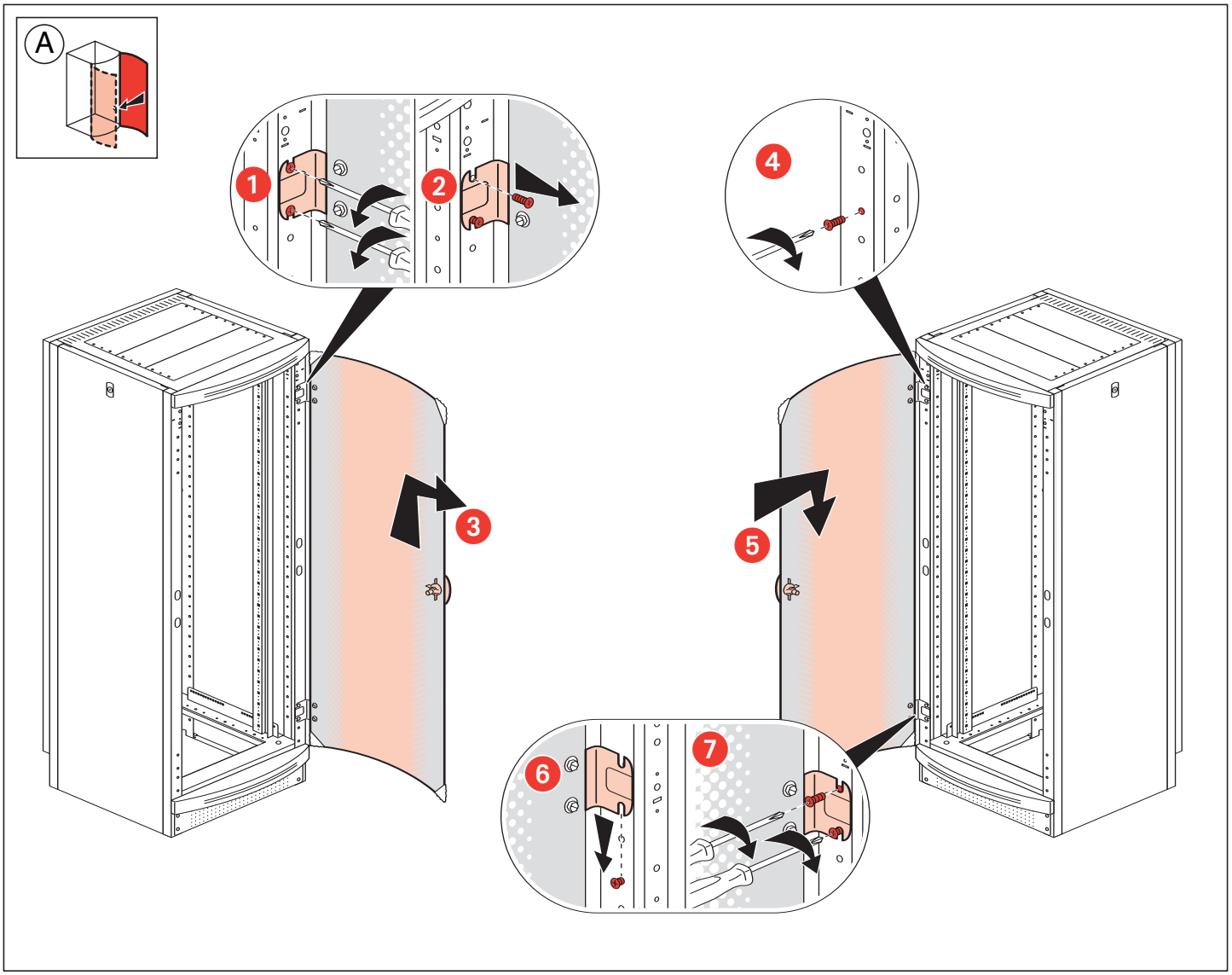

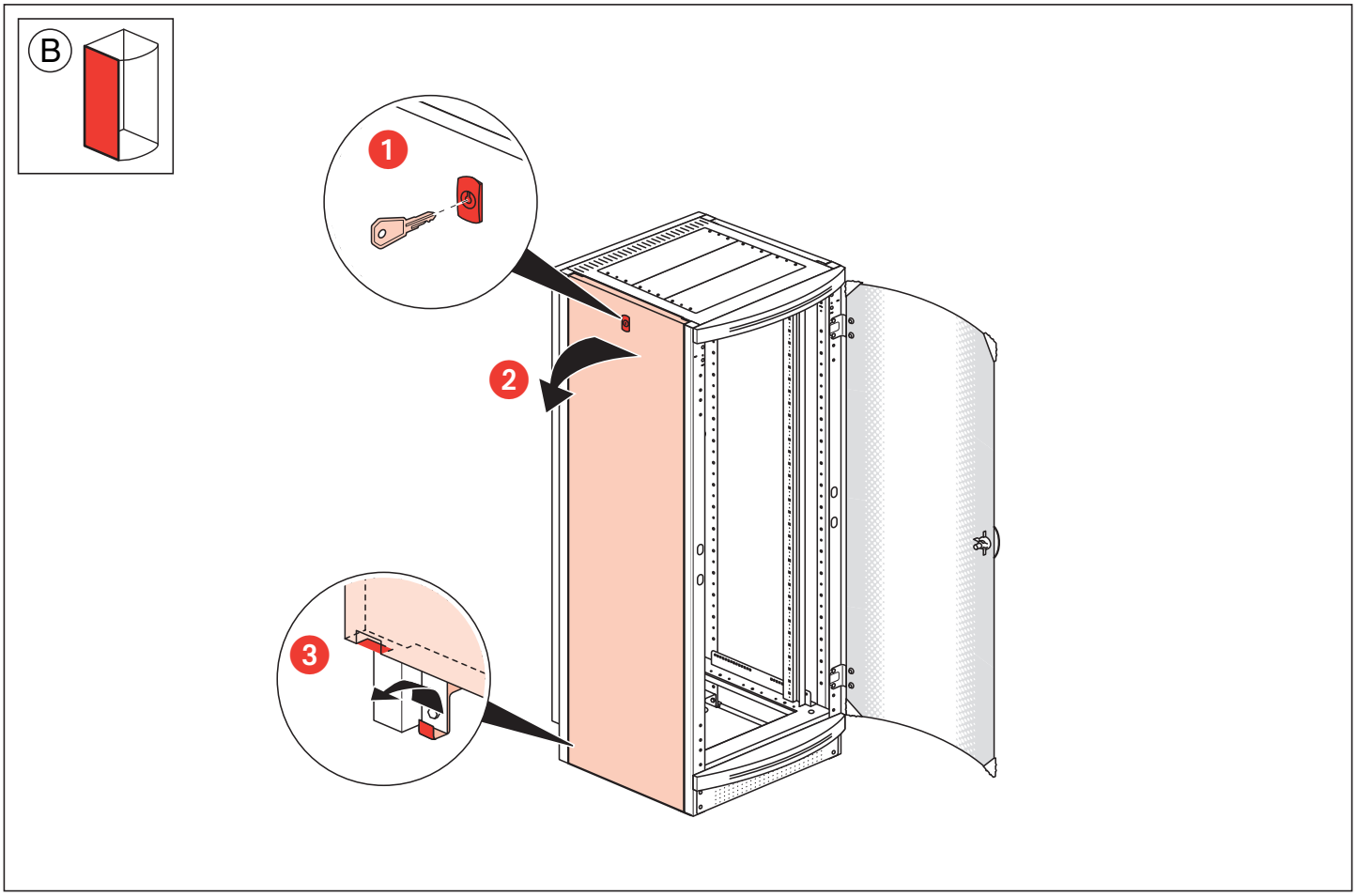

041 057/04

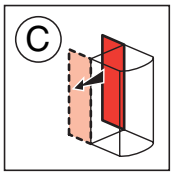

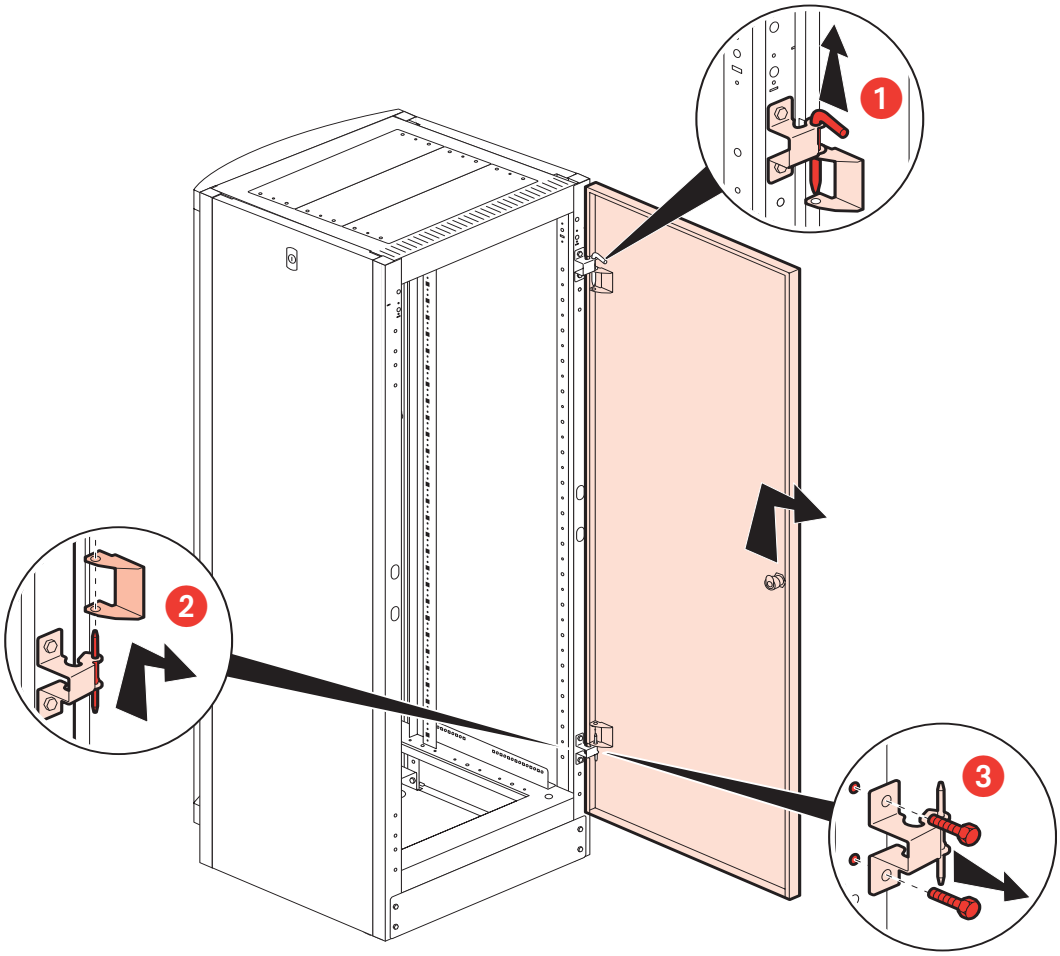

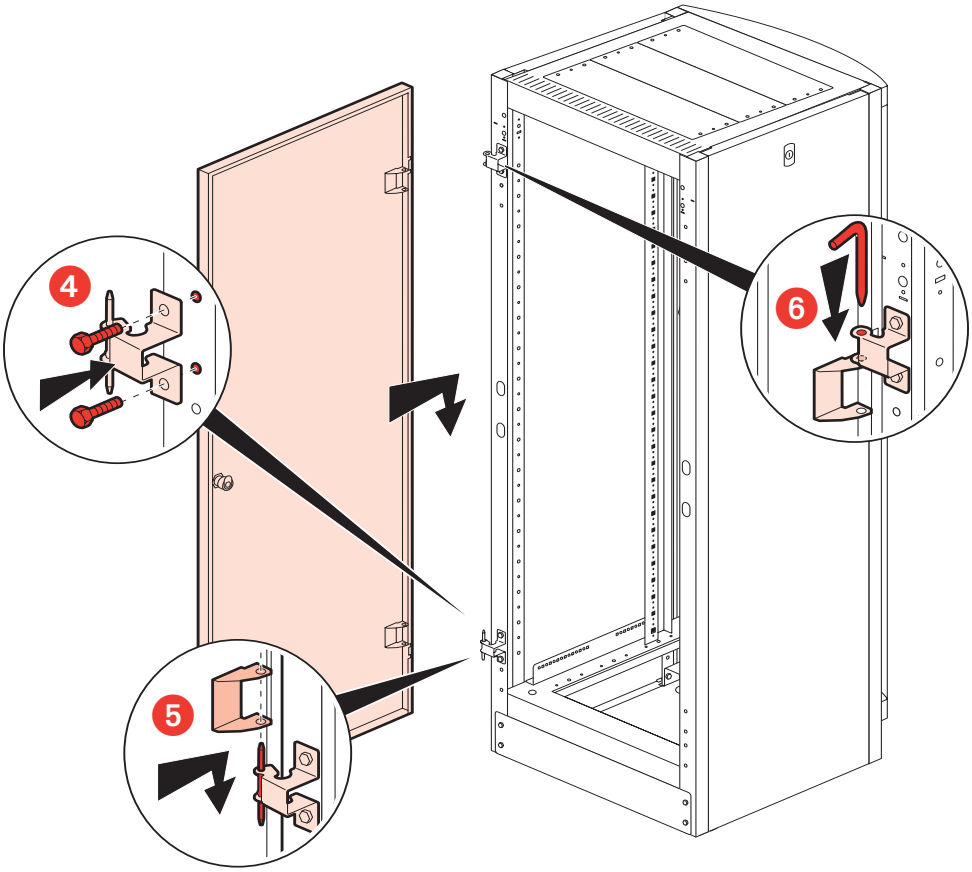

041 057/04

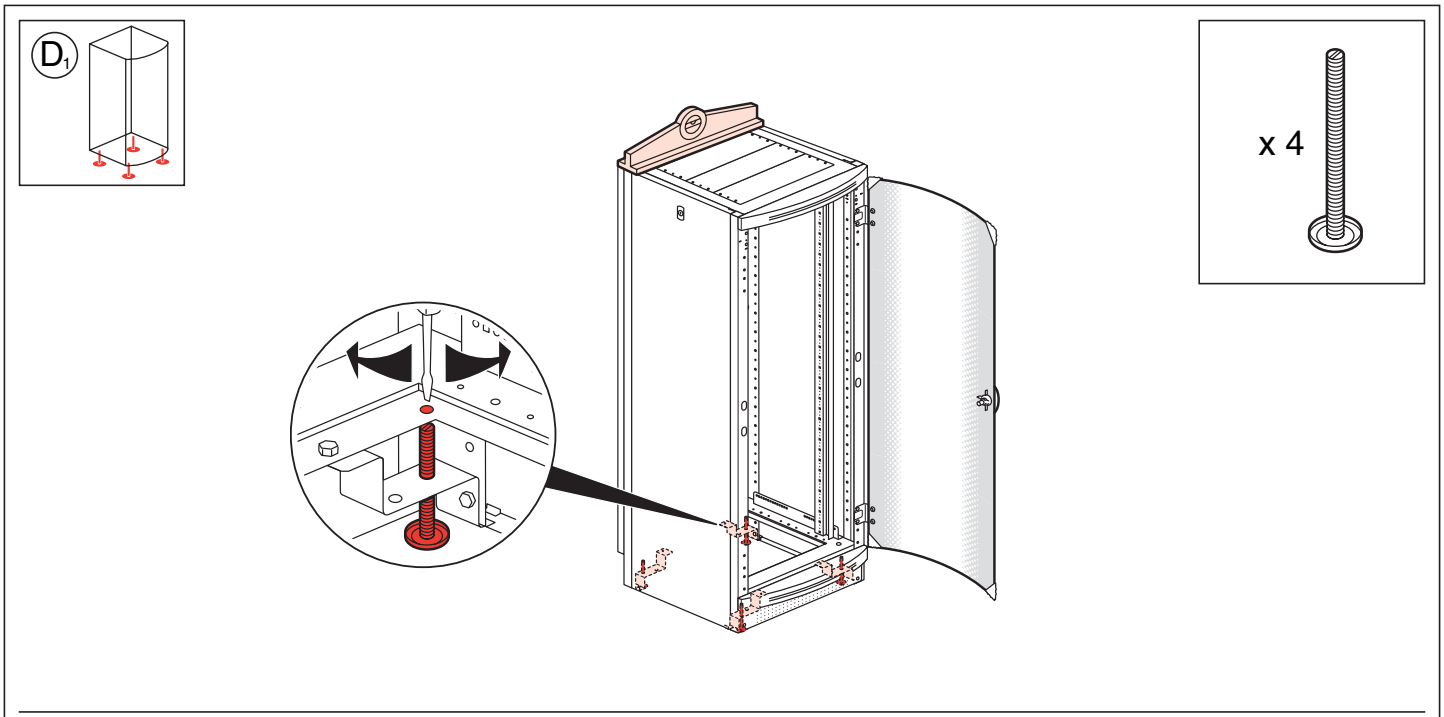

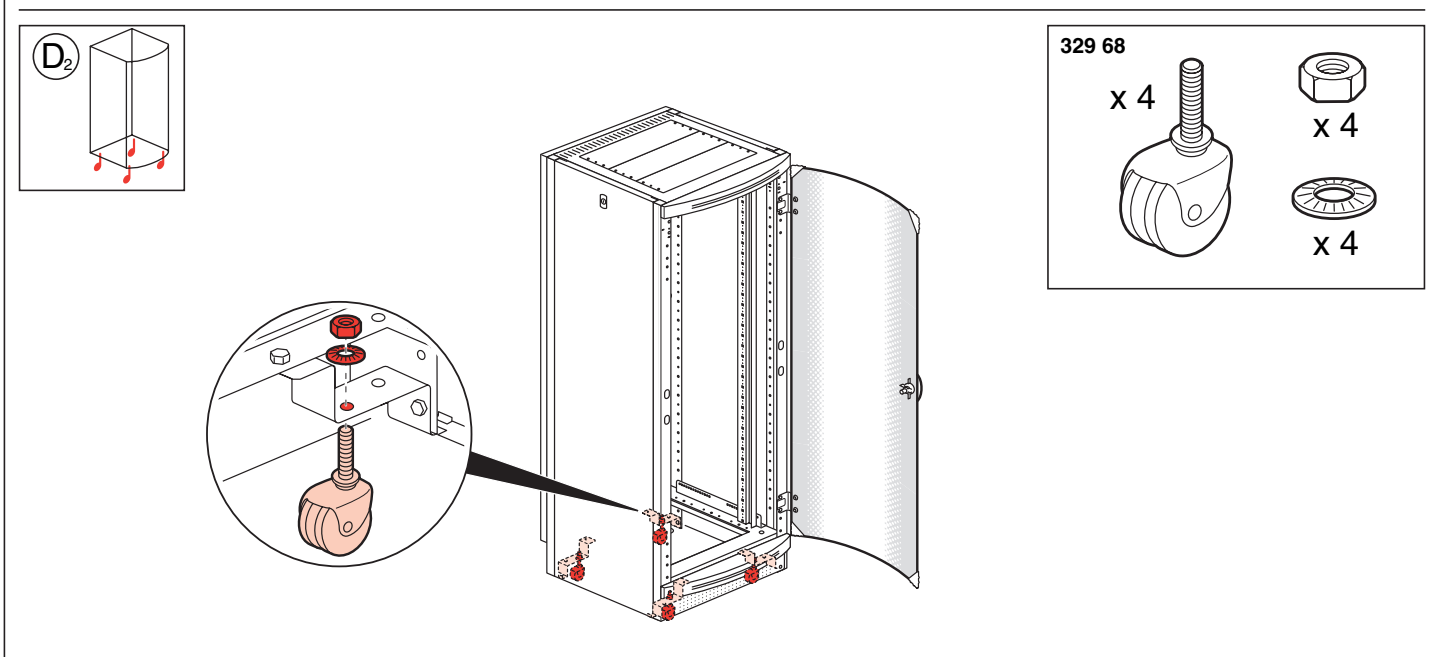

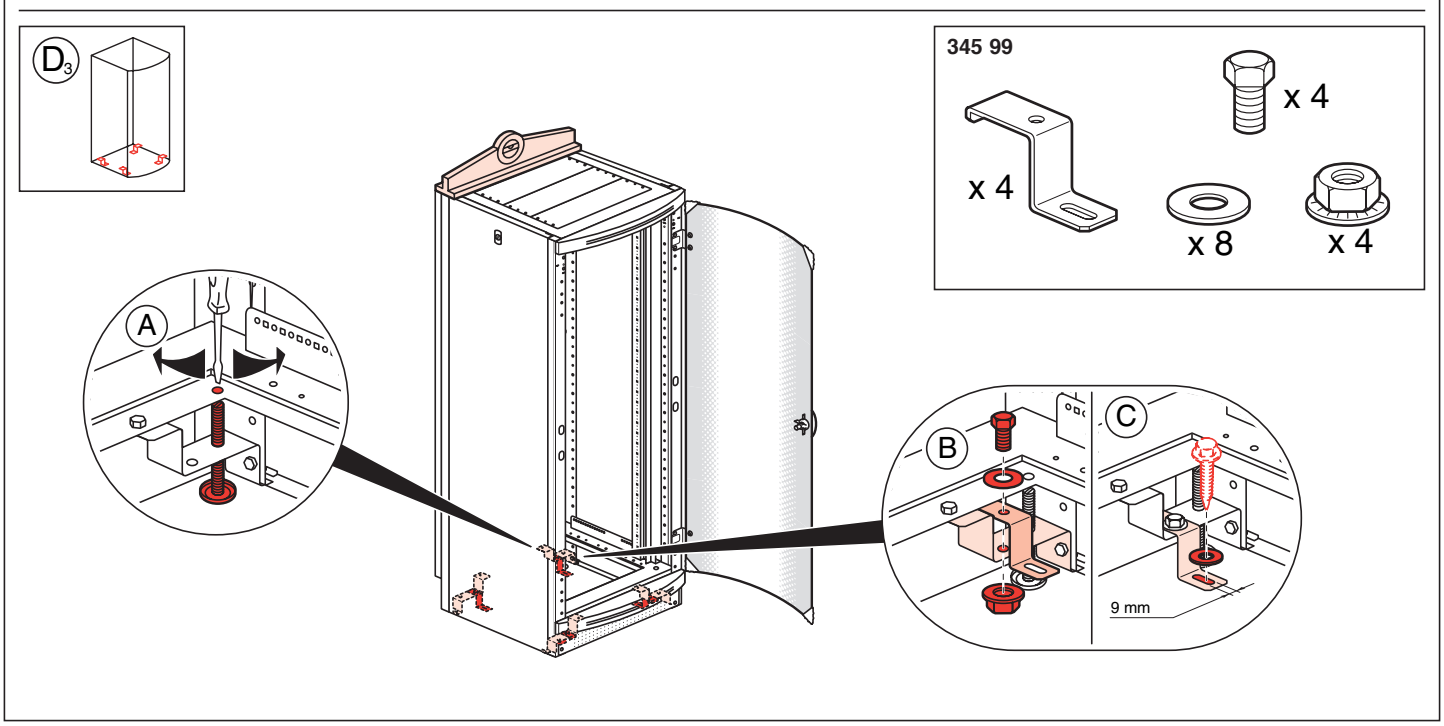

041 057/04

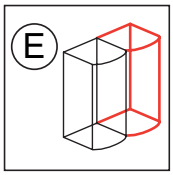

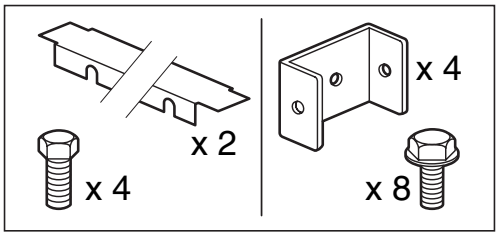

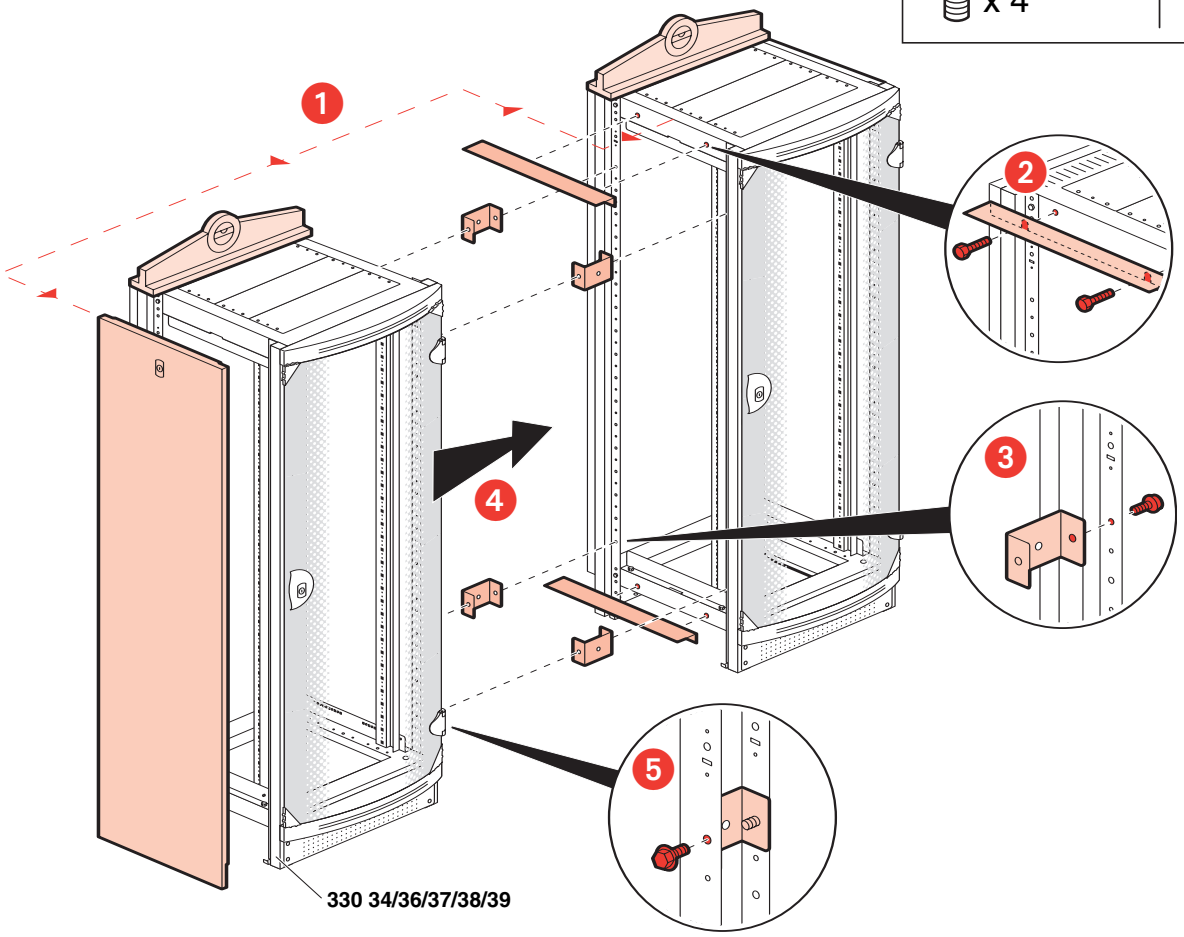

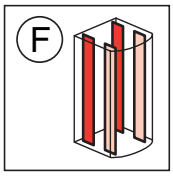

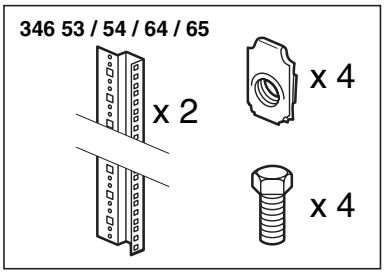

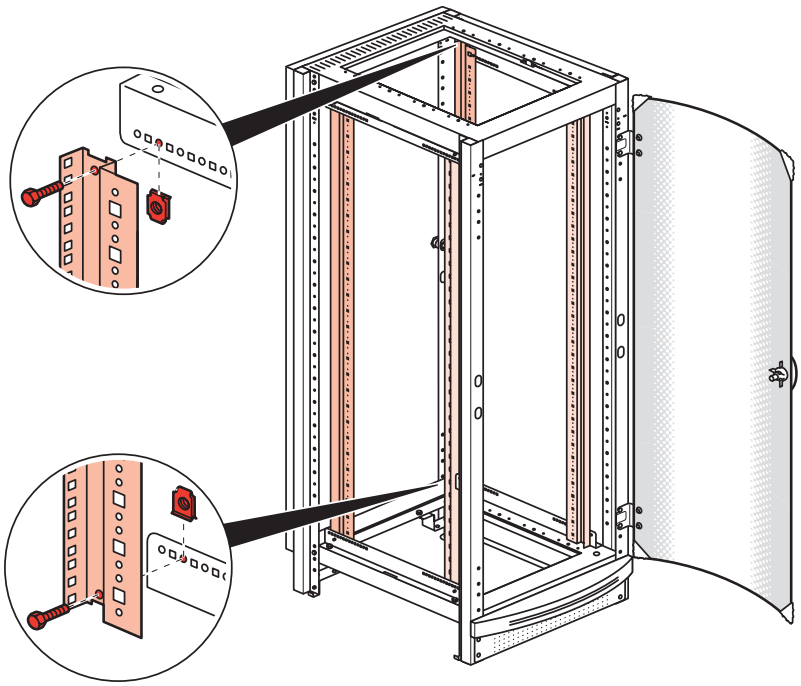

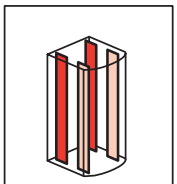

24 U	**346 64**
29 U	**346 65**
33 U	**346 53**
42 U	**346 54**

041 057/04

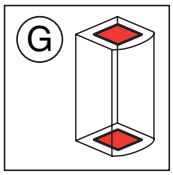

P	L							
	600	800	600	800	600	800	600	800
600 / 800	329 72	329 74	329 76	329 78	348 27	348 28	348 19	348 20

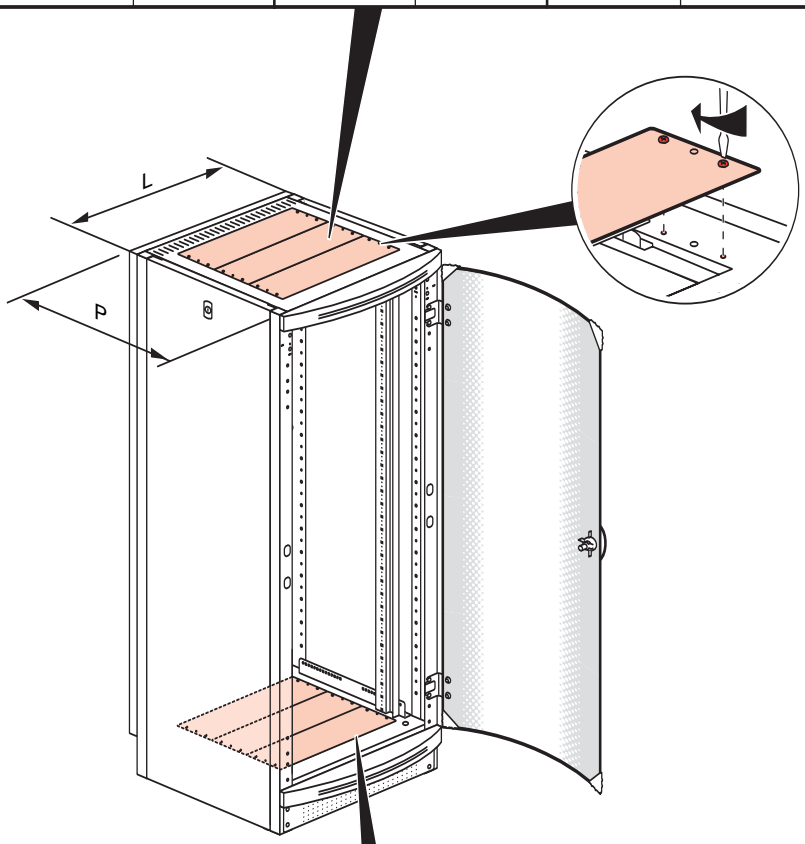

P	L					
	600	800	600	800	600	800
600 / 800	348 21	348 21	329 72	329 72	329 76	329 76

041 057/04

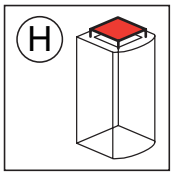

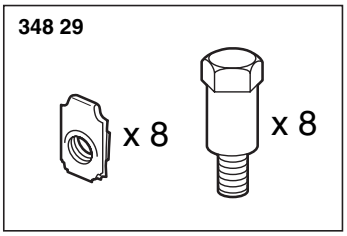

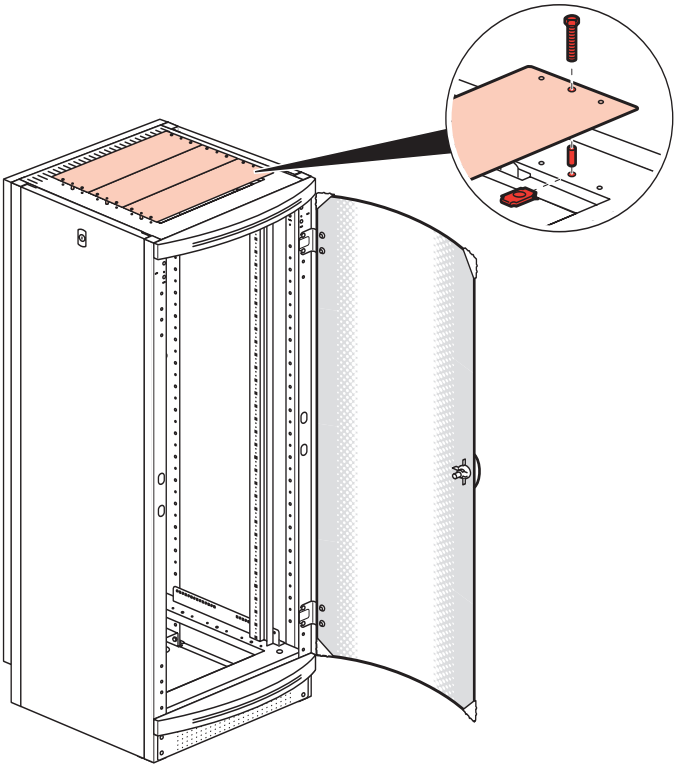

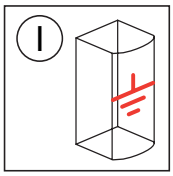

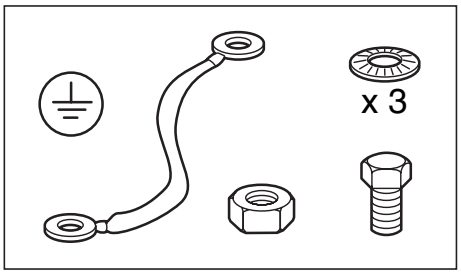

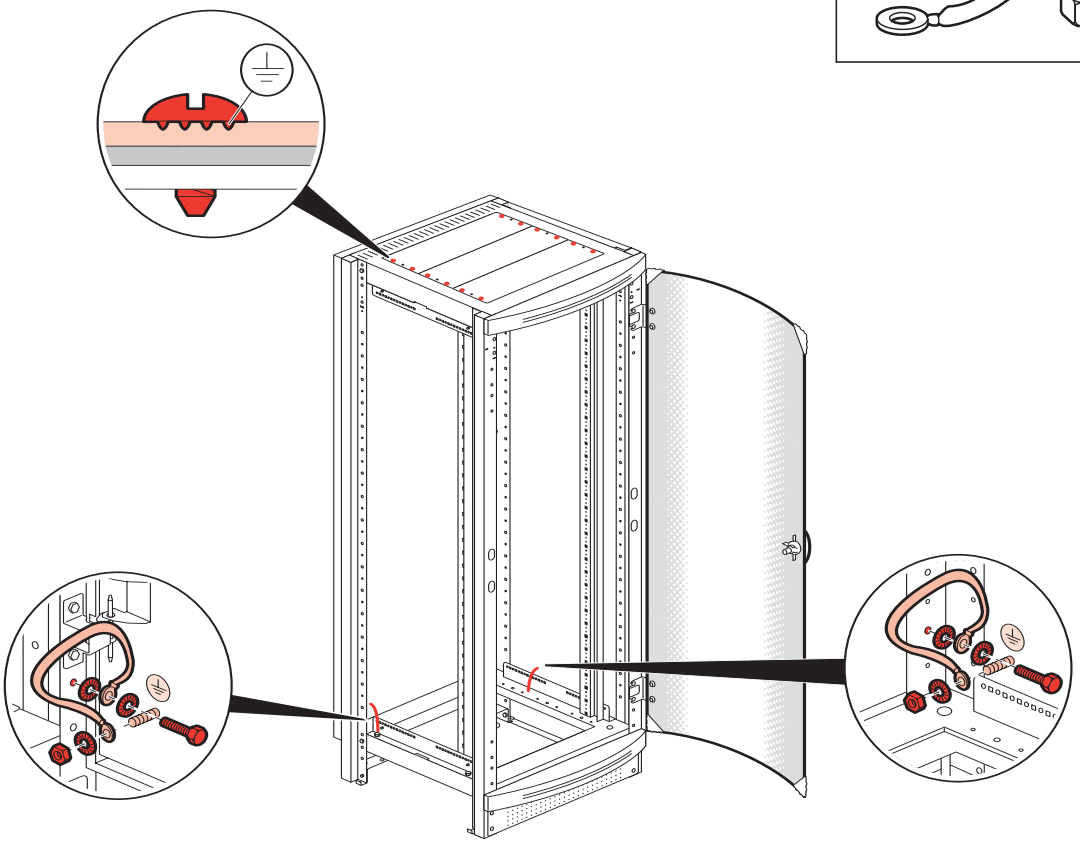

041 057/04

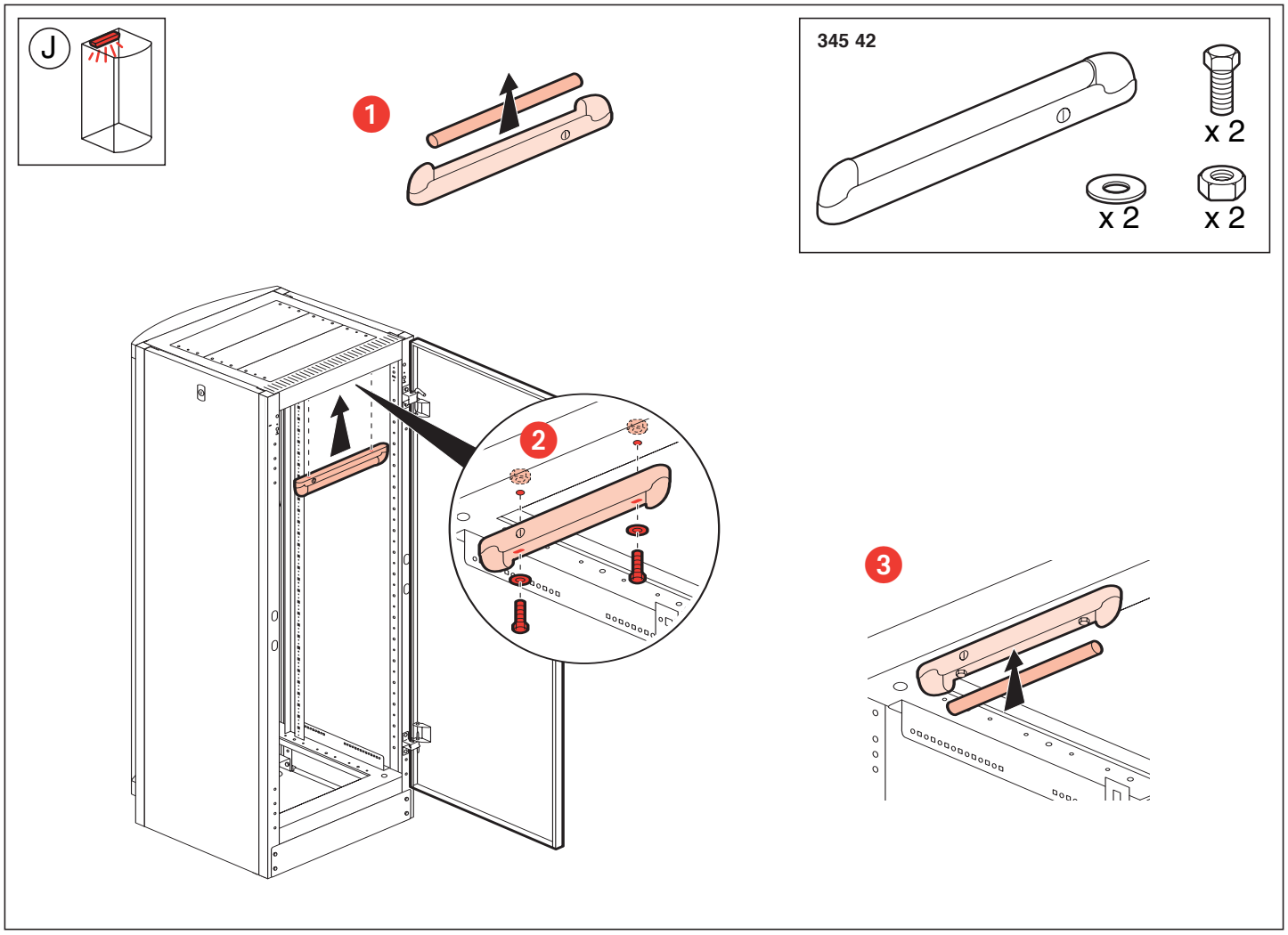

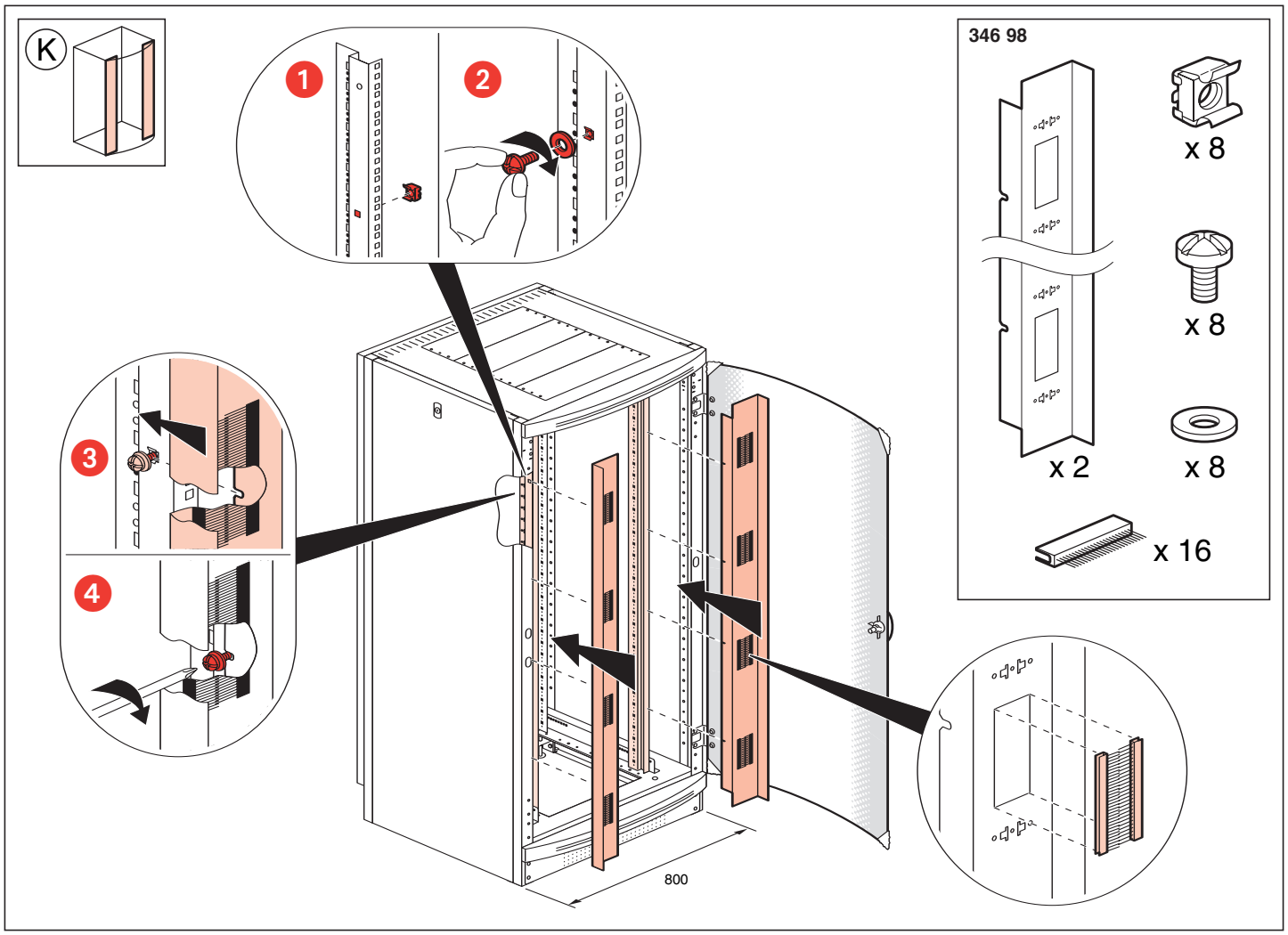

041 057/04